CF 51, CF 55

PŘÍNOS BEZDRÁTOVÉHO ŘEŠENÍ

- Vyhodnocovací jednotka - kalorimetrické počítadlo řady CF
- Doba platnosti ověření 4 roky
- Schválení typu dle MID

Externí komunikace

- Optické rozhraní
- Volitelné komunikační karty:
  - M BUS/ 2 externí vodoměry
  - Pulsní výstup Energie, Objem (bez polarity 20 mA-30V-250ms)
  - M BUS/ Pulsní výstup Energie, Objem
  - Modem/ 2 externí vodoměry
  - LON/2 externí vodoměry
  - RF/2 externí vodoměry
  - GSM

CF 51 (55)

Kalorimetrická počítadla nové generace, modulární konstrukce, vyspělé funkce a diagnostika, snímače teploty Pt 100 2 vodič, (Pt 500), Plug & Play komunikační karty, široký výběr typu komunikace, možnost připojení 2 pulsních vodoměrů na všechny komunikační karty, snadná instalace a ovládání.

lepší ΔT min, rozšířené vyspělé funkce

CF 55

- tarif -možnost současného nastavení 2 tarifních hodnot (příkon, průtok Tr, Ts,)
- datalogger -možnost ukládání dat 12 ukazatelů v intervalu od 1 min - 1 měsíc, celkem 1008 údajů
- 2-4 vodičové snímače teploty

Aplikace

- Vytápění
- Kombinované vytápění a chlazení

Multifunkční LCD diplej

(7 místný), 3 odečtové smyčky, ovládání 1 tlačítkem (přechod mezi smyčkami -po stisku tlačítka > 3 sec)

Smyčka t
Spotřeba tepla - Energie (GJ -Mwh)
Spotřeba chladu (v komb. provozu)
Proteklé množství - Objem (m^3)
test LCD
při vložené kom. kartě
Objem vodoměr 1 (m^3)
Objem vodoměr 2 (m^3)

Smyčka 2
Okamžitý průtok (m^3/h)
Okamžitý příkon (kW)
Teplota - přívod °C
Teplota zpátečka (°C)
Teplotní rozdíl (K)
Doba provozu
Maximální příkon (kW) x
Maximální průtok (m^3/h) x
Maximální tep l. přívodu °C x
x vč. data a času výskytu
Bonus
Alarmy
při vložené kom. kartě
Pulsní číslo Energie
Pulsní číslo Objem
Pulsní číslo vodoměry
M-BUS prim. adresa
M-BUS sek. adresa
Přenosová rychlost

Smyčka 3
Automatický odečet Energie ke konci měsíce (GJ-MWh) (1 ...1 3)
Automatický odečet Objem ke konci měsíce (m^3) (1 ... 13)
při vložené kom. kartě
Automatický odečet vodoměru 1 (1 ... 13)
Automatický odečet vodoměru 2 (1 .. 13)
přes komunikační rozhraní
Automatický odečet max průtoku a příkonu (1 ... 13)

Technické charakteristiky	
Rozsah teplot	0 … 180 °C
.ΔT:CF51/CF55	3 -160K/1-160K
Korekce entalpie	automatická
EEPROM	ano
Snímače teploty	Pt 100 CSN IEC 751 (Pt500)
Stupeň krytí	IP 64
Jednotky Energie	volitelné GJ -Mwh
Uživatelský režim:	-volba doby trvání maxima (1 min. -14 40 min.) -tarifní hodnoty (CF 55) -datalogging (CF 55)

DIMENSIONS

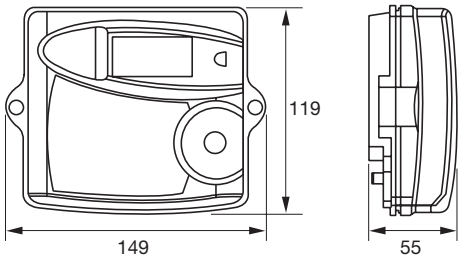

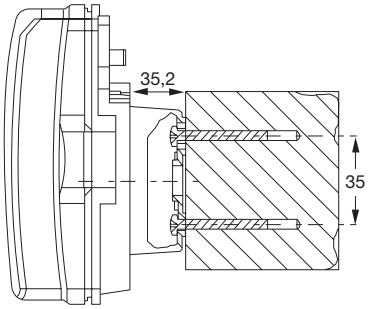

Pulsní čísla	
Průtokoměry	1; 10; 100; 1000; 2,5; 25; 250 litrů
Externí vodoměry	1; 2,5; 1 O; 25; 100; 250; 1000 litrů

Napájení	
Lithiová baterie	3,6 V, Tž = 12 roků
Lithiová baterie	3,6 V, T ž = 6 roků
Síťové napájení	220 V + 10% -15%, 50 Hz

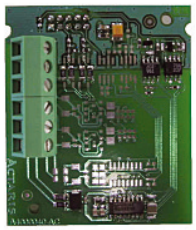

Modul externí komunikace

Naše společnost je předním světovým poskytovatelem inteligentního měření, sběru dat včetně SW s více než 8000 výrobních a distribučních společností na celém světě, které využívají naše technologie pro optimalizaci dodávek a užití energie a vody.

Další informace viz: **www.itron.cz**

Pro více informací kontaktujte

ITRON CZECH REPUBLIC S.R.O.

Naskové 3
150 00 Praha 5
Česká republika

Phone: +420 234 053 801
Fax: +420 234 053 818

Všechna práva vyhrazena. Uvedená specifikace může být změněna bez předchozího upozornění ©Copyright 2015, Itron. All rights reserved.